Güde®

40046

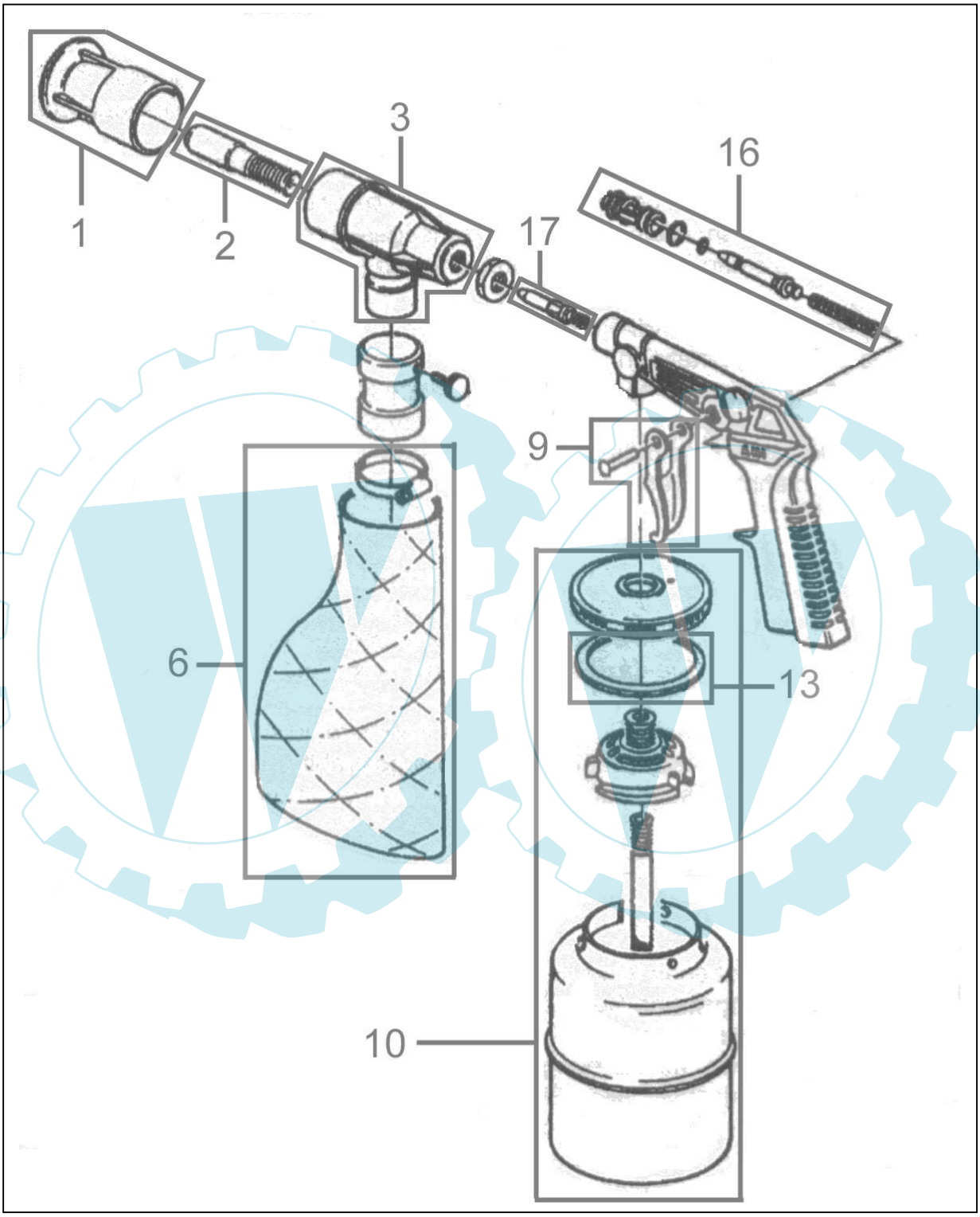

www.ersatzteil-service.de

40046

Pos.-Nr.	Ersatzteil-Nr.	Bezeichnung	Pos.-Nr.	Ersatzteil-Nr.	Bezeichnung
001	40046-01001	PVC-Einsatz 5teilig	010	40046-01010	Strahlgutbehälter kpl.
002	40046-01002	Strahldüse	013	40046-01013	Dichtung Behälter
003	40046-01003	Strahlgehäuse	016	40046-01016	Ventileinsatz kpl.
006	40046-01006	Fangsack	017	40046-01017	Düsennadel
009	40046-01009	Abzughebel kpl.			

Ihr Ersatzteilspezialist im Internet